MOTOPLASTIC, S.A.
Molí de la sal, 1 - 08403 Granollers (Barcelona) SPAIN
Tel. 34 93 849 06 33 - Fax 34 93 849 09 88
info@puig.tv - info@puigusa.com
www.puig.tv - www.puigusa.com

INSTRUCCIONES DE MONTAJE - MOUNTING INSTRUCTIONS - MONTAGEANLEITUNG

PROTECTOR BASCULANTE PHB19 ADAPTABLE A / PHB19 SWINGARM ADAPTABLE TO
YAMAHA T-MAX 530SX '17-

Ref.: 20035N

ID.	PIEZA / PART	QTY.
1	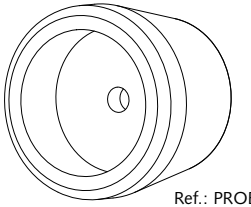 Ref.: PROBAS05-5-0005	1
2	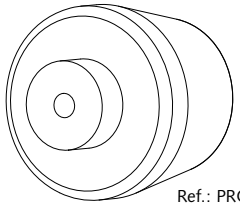 Ref.: PROBAS10-4-0010	1
3	Ref.: VARIFO23-0-0023	1
4	Ref.: TUZBM6000000024	2
5	Ref.: ARANDEPD125-054	2
6	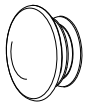 Ref.: TAPAFINALR17-18	2

Created by: www.radisseny.com

1

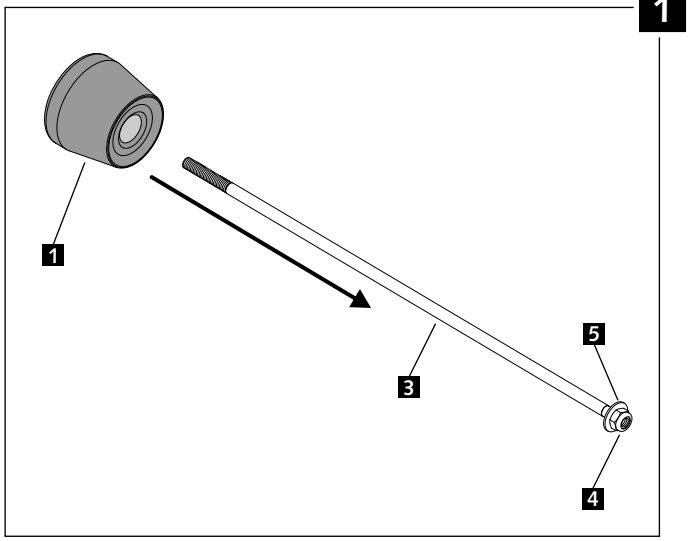

2

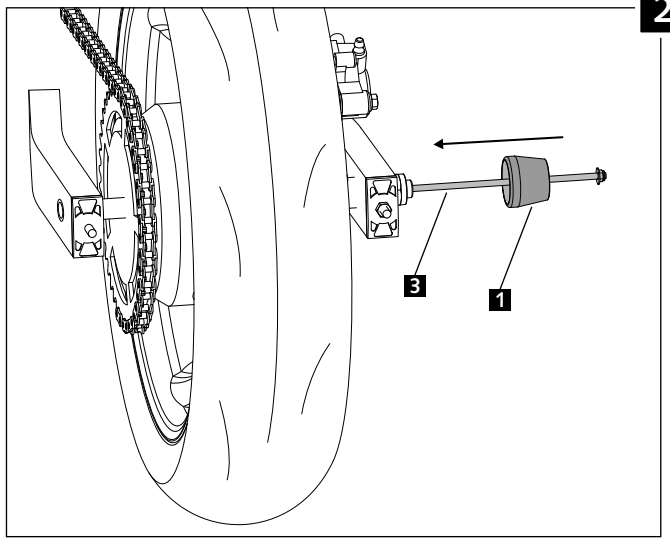

3

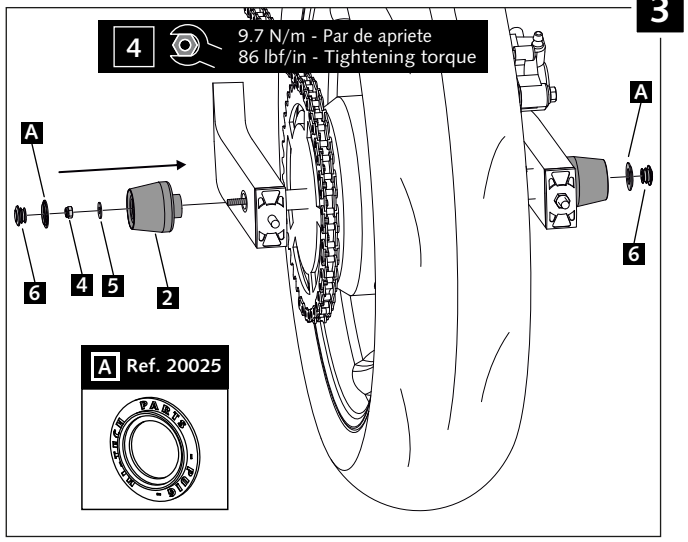
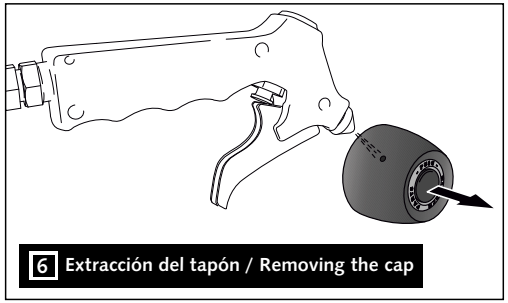
CONSULTAR EN NUESTRA PAGINA WEB LA DISPONIBILIDAD DEL VIDEO DE MONTAJE DE ESTA REFERENCIA.
CONSULT OUR WEBSITE THE VIDEO MOUNT AVAILABILITY OF THIS REFERENCE.